Kompaktowe wagi stołowe serii BW
Instrukcja obsługi

Ohaus Corporation, 19A Chapin Road, PO Box 2033, Pine Obrok, NJ 07058 USA

Deklaracja zgodności Korporacja Ohaus deklaruje z pełną odpowiedzialnością, że modele wag zamieszczone poniżej pozostają w zgodności ze wskazanymi dyrektywami i normami.

Modele / Typ wag serii BW: BW1.5, BW3, BW6, BW15

Znak EC	Dyrektywa EC	Normy
CE	73/23/EEC Niskie napięcie	EN60950-1: 2001
	89/336/EEC Zgodność elektromagnetyczna	EN61326-1:1997 +A1:1998 +A2: 2001
W przypadku nieautomatycznych urządzeń ważących przedstawionych w aplikacji artykułu 1.2 (a), na urządzeniach muszą być umieszczone dodatkowe oznaczenia metrologiczne.		
CE 05 0163 M	90/384/EEC Nieautomatyczne urządzenia ważące	EN45501:1992 [1]

Data: 28 października 2005

[1)]Dotyczy tylko certyfikowanych, nieautomatycznych urządzeń ważących

Ted Xia
President
Ohaus Corporation,
Pine Brook, NJ USA

Urs Muller
General Manager
Ohaus Europe
Greifensee, Switzerland

Ważna informacja dotycząca legalizowanych urządzeń ważących

Urządzenia ważące legalizowane w miejscu wytworzenia posiadają jedno z przedstawionych oznaczeń na opakowaniu oraz zieloną naklejkę "M" (urządzenie metrologiczne) na tabliczce znamionowej. Urządzenie takie może być eksploatowane niezwłocznie po dostarczeniu.

Urządzenia ważące, których pierwsza legalizacja musi się odbywać w dwóch etapach, nie posiadają zielonej naklejki "M" na tabliczce znamionowej i posiadają jedno z przedstawionych oznaczeń na opakowaniu. Drugi etap legalizacji musi być przeprowadzony przez uprawnioną do tego jednostkę certyfikującą UE lub przez Główny Urząd Miar.

Pierwszy etap legalizacji jest przeprowadzany w fabryce. Obejmuje on wszystkie testy zgodne z normą EN 45501 : 1992, paragraf 8.2.2.

Jeżeli przepisy obowiązujące w danym kraju określają okres ważności legalizacji, użytkownik urządzenia musi ściśle przestrzegać terminu ponownej legalizacji i skontaktować się z przedstawicielstwem GUM.

Zgodnie z Dyrektywą Europejską nr 2002/96/ EC dotyczącą utylizacji zużytego sprzętu elektrycznego i elektronicznego (WEEE) urządzenie nie może być wyrzucone do ogólnodostępnego śmietnika. Dotyczy to także państw spoza UE z uwzględnieniem obowiązujących w nich przepisów.
Prosimy o przekazywanie zużytego sprzętu zgodnie z lokalnymi przepisami do punktów zbierających zużyty sprzęt elektryczny i elektroniczny.

W przypadku jakichkolwiek pytań prosimy o kontakt z dystrybutorem urządzenia.

Jeżeli urządzenie ma zostać przekazane do użytku w innej branży (np. do użytku domowego lub profesjonalnego), powyższy zapis także zachowuje ważność.

Dziękujemy za Twój wkład w ochronę środowiska.

Rejestracja ISO 9001
W 1994 r. Korporacja Ohaus w USA uzyskała certyfikat ISO 9001 z Bureau Veritus Quality International (BVQI) potwierdzający, że system zarządzania jakością firmy Ohaus jest zgodny z wymaganiami normy ISO 9001. 15 maja 2003 r Korporacja Ohaus USA otrzymała certyfikat ISO 9001: 2000.

Spis treści

1 WPROWADZENIE.....5
1.1 Opis urządzenia.....5
1.2 Właściwości urządzenia.....5
1.3 Środki ostrożności.....5
2 INSTALACJA.....6
2.1 Rozpakowanie.....6
2.2 Zabezpieczenie transportowe.....6
2.3 Wybór miejsca ustawienia.....6
2.4 Poziomowanie wagi.....6
2.5 Podłączenie zasilania.....7
2.4.1 Zasilanie napięciem zmiennym AC.....7
2.5.2 Zasilanie akumulatorowe.....7
2.6 Pierwsza kalibracja.....7
3 PRZEGLĄD ELEMENTÓW OBSŁUGI I FUNKCJI WAGI.....8
4 OBSŁUGA.....9
4.1 Włączanie i wyłączanie urządzenia.....9
4.2 Tarowanie ręczne.....9
4.3 Operacja zerowania.....9
4.4 Ustawianie wartości granicznych w ważeniu kontrolnym.....9
5 USTAWIENIA WAGI.....10
5.1 Wejście do menu SETUP użytkownika.....10
5.2 Parametry menu SETUP użytkownika.....10
6. KALIBRACJA I PLOMBOWANIE.....11
6.1 Kalibracja.....11
6.2 Plombowanie w celu uzyskania zatwierdzenia typu.....13
7. CZYSZCZENIE I KONSERWACJA.....14
8. ROZWIAZYWANIE PROBLEMÓW.....15
9. Dane techniczne.....16
9.1 Rysunki.....16
9.2 Dane techniczne.....17

1 WPROWADZENIE

Niniejsza instrukcja obsługi zawiera wskazówki dotyczące instalacji, obsługi i konserwacji wag kompaktowych serii BW. Prosimy uważnie przeczytać całą instrukcję obsługi przed przystąpieniem do instalacji i obsługi urządzenia.

1.1 Opis urządzenia

Wagi kompaktowe serii BW są ekonomicznymi urządzeniami służącymi do prowadzenia operacji porcjowania, pakowania i dokładnego ważenia w otoczeniu o dużej wilgotności. Dzięki wewnętrznemu akumulatorowi ołowiowo-kwasowemu, który jest szczelnie zamknięty, obudowie o stopniu ochrony IP 65 i dużej szybkości wyświetlania, wagi kompaktowe serii BW oferują niezwykłą mobilność, niezawodność i powtarzalność wskazań zawartą w jednym praktycznym urządzeniu.

1.2 Właściwości urządzenia

- Zakres ważenia poszczególnych modeli: 1,5kg, 3kg, 6kg, 15kg;
- Maksymalna rozdzielczość wskazań od 1:6.000-7.500;
- Rozdzielczość urządzenia z zatwierdzeniem typu: 1:3.000;
- Profilowana obudowa wykonana z tworzywa ABS, platforma ważąca ze stali nierdzewnej (platforma może być myta w zmywarce);
- IP 65 - odporność na kurz i spryskiwanie wodą;
- Cztery regulowane nóżki z poziomicą umieszczoną na panelu przednim;
- Czytelny wyświetlacz LED z cyframi w kolorze czerwonym, siedmiosegmentowy z sześcioma cyframi i znakami o wysokości 14 mm;
- Czteroklawiszowy panel obsługi: klawisz włączenia/wyłączenia, sprawdzenia, tarowania, zerowania;
- Dwie jednostki ważenia: kg, g;
- Wskaźnik poziomu naładowania akumulatora;
- Zasilanie sieciowe lub akumulator ołowiowo-kwasowy, wystarczający na 15 godzin pracy;
- Funkcja ważenia kontrolnego z dolną i górną wartością progową i alarmem akustycznym.

1.3 Środki ostrożności

W celu bezpiecznej i niezawodnej pracy z urządzeniem, prosimy przestrzegać następujących środków ostrożności:

- Należy się upewnić, że napięcie zasilające podane na zasilaczu AC i typ wtyczki pasuje do lokalnej sieci zasilającej;
- Należy się upewnić, że kabel zasilający nie jest narażony na potencjalne uszkodzenia lub deptanie;
- Przy czyszczeniu wagi należy ją odłączyć od zasilania;
- Nie używać wagi w środowisku niebezpiecznym lub o zmiennych parametrach;
- Nie rzucać ważonych materiałów na platformę wagi;
- Używać tylko akcesoriów i urządzeń peryferyjnych dopuszczonych przez producenta;
- Używać wagi tylko w otoczeniu o parametrach podanych w niniejszej instrukcji;
- Naprawy powinny być prowadzone tylko przez autoryzowany personel.

2 INSTALACJA

2.1 Rozpakowanie

Rozpakować urządzenie i sprawdzić, czy w dostawie znajdują się następujące elementy:

- Waga typu BW
- Platforma ważąca
- Zasilacz AC-DC
- Instrukcja obsługi

Zachować opakowanie. Zapewnia ono najlepsze możliwe zabezpieczenie przy przechowywaniu lub transporcie urządzenia.

2.2 Zabezpieczenie transportowe

PRZED PRZYSTĄPIENIEM DO PRACY:

Odkręcić 3 wkręty zabezpieczające podstawę platformy, następnie wyjąć 3 plastikowe tulejki umieszczone pod podstawą. W przypadku transportu wagi zamontować zabezpieczenie w celu ochrony wagi przed uszkodzeniem.

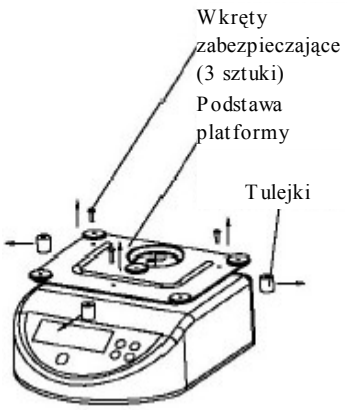

2.3 Wybór miejsca ustawienia

Waga powinna być ustawiona na mocnej, poziomej powierzchni. Unikać miejsc o gwałtownych zmianach temperatury, z przeciągami i wibracjami oraz miejsc w pobliżu pól elektromagnetycznych, jak również miejsc gorących i narażonych na bezpośrednie działanie światła słonecznego.

2.4 Poziomowanie wagi

Regulować nóżki poziomujące do momentu, aż pęcherzyk znajdzie się w środku wskaźnika wypoziomowania (umieszczonego na panelu przednim).

UWAGA: W celu zapewnienia odpowiedniej cyrkulacji powietrza i minimalizacji kondensacji wilgoci wewnątrz wagi, należy odrobinę odkręcić 2 tylne nóżki poziomujące. Następnie dokładnie wypoziomować wagę w celu normalnej eksploatacji.
Podczas czyszczenia wagi wszystkie nóżki muszą zostać mocno dokręcone w celu zapobieżenia wniknięciu wody do wnętrza urządzenia.

2.5 Podłączenie zasilania

2.4.1 Zasilanie napięciem zmiennym AC

Sprawdzić, czy napięcie wskazane na tabliczce znamionowej wagi odpowiada napięciu lokalnej sieci zasilającej. Wyjąć* gumową zaślepkę umieszczoną w spodzie wagi i podłączyć wtyk zasilacza do gniazdka przez wyłącznik odcinający. Następnie włożyć zasilacz do gniazda zasilającego.

***UWAGA:** Podczas czyszczenia odwrócić wagę, wyjąć wtyczkę zasilacza i założyć gumową zaślepkę w celu zapobieżenia wnikaniu wody do wnętrza wagi.

2.5.2 Zasilanie akumulatorowe

Ładowanie wewnętrznego akumulatora rozpoczyna się z chwilą podłączenia wagi do sieci zasilającej. Urządzenie przełącza się automatycznie na zasilanie z akumulatora, jeżeli występuje awaria zasilania sieciowego. Całkowicie naładowany akumulator wystarcza na 50 godzin pracy wagi przy 15-godzinnym cyklu ładowania. NIE WOLNO bez przerwy ładować wagi przez okres dłuższy niż 24 godziny.

Niski stan naładowania akumulatora będzie pokazywany na wyświetlaczu przez migającą diodę nad symbolem . Zasilanie z sieci lub w pełni naładowany akumulator jest wskazywany świeceniem diody nad symbolem .

UWAGI:

- W celu wydłużenia czasu pracy akumulatora wagę można ustawić tak, aby przechodziła w stan czuwania (wyświetlane są tylko kropki dziesiętne) po 2 minutach bezczynności (patrz rozdział 5.2);
- Ładowanie akumulatora musi odbywać się w suchym otoczeniu;
- Gdy waga zasilana z akumulatora pracuje w otoczeniu wilgotnym, należy założyć zaślepkę gumową w miejsce podłączenia zasilacza w celu ochrony urządzenia;
- Jeżeli waga nie była używana przez okres co najmniej 3 miesięcy, należy trzykrotnie całkowicie rozładować i następnie naładować akumulator w celu przywrócenia w pełni jego sprawności;
- Zużyte akumulatory ołowiowo-kwasowe należy utylizować zgodnie z przepisami obowiązującymi w danym kraju.

UWAGA

AKUMULATOR MOŻE BYĆ WYMIENIANY TYLKO PRZEZ AUTORYZOWANY PERSONEL SERWISOWY DEALERA FIRMY OHAUS. PRZY ZASTOSOWANIU NIEWŁAŚCIWEGO AKUMULATORA LUB NIEWŁAŚCIWYM PODŁĄCZENIU ISTNIEJE NIEBEZPIECZEŃSTWO WYBUCHU.

2.6 Pierwsza kalibracja

Przed pierwszym wykorzystaniem wagi zaleca się przeprowadzenie kalibracji w celu zapewnienia dokładnych wyników ważenia. Przed przeprowadzeniem kalibracji należy się upewnić, że posiadamy odpowiedni odważnik kalibracyjny. W celu uzyskania informacji odnośnie kalibracji wagi – patrz rozdział 6.

3 PRZEGLĄD ELEMENTÓW OBSŁUGI I FUNKCJI WAGI

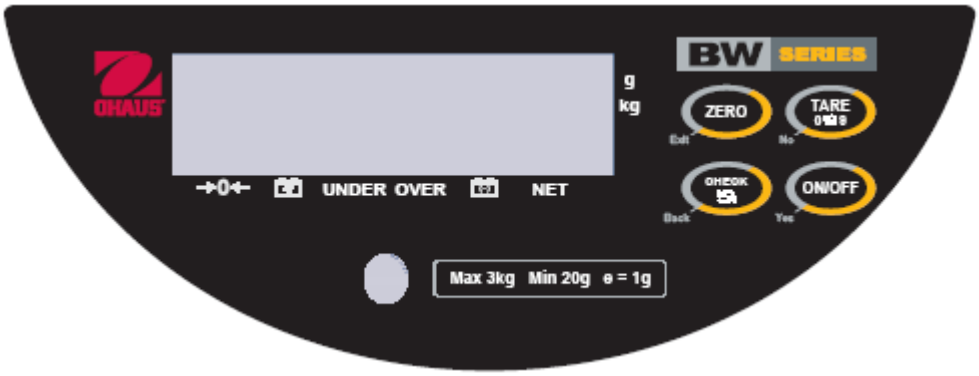

ON/OFF	● Włączenie wagi ● Długie naciśnięcie powoduje wyłączenie wagi ● W trybie SETUP, "Yes" - zaakceptowanie/zatwierdzenie wyświetlanej nastawy ● W trybie CHECK (ważenia kontrolnego), akceptacja/zatwierdzenie wyświetlanej wartości
TARE	● Wprowadzenie masy obiektu umieszczonego na platformie ważącej jako wartości tary ● W trybie SETUP, "No" - przechodzenie po dostępnych opcjach ustawień ● W trybie CHECK (ważenia kontrolnego) zwiększenie wartości wybranej cyfry
ZERO	● Zerowanie wyświetlacza ● Gdy waga jest wyłączona, długie naciśnięcie razem z wciśniętym klawiszem **ON/OFF** powoduje wejście w tryb SETUP użytkownika ● W trybie SETUP, "Exit" - zakończenie wprowadzania ustawień i przejście do opcji zapamiętania wprowadzonych zmian ● W trybie CHECK (ważenia kontrolnego), zakończenie wprowadzania dolnej/górnej wartości granicznej i powrót do trybu ważenia
CHECK	● W trybie CHECK (ważenia kontrolnego), rozpoczęcie trybu wprowadzania dolnej/górnej wartości granicznej ● W trybie SETUP,"Back" - powrót do poprzedniego parametru ● W trybie CHECK (ważenia kontrolnego), przejście do następnej cyfry
→0←	● Wskaźnik LED stabilizacji punktu zerowego
	● Wskaźnik LED oznaczający zasilanie z sieci lub całkowicie naładowany akumulator
UNDER	● Wskaźnik LED oznaczający, że wskazywana masa jest mniejsza od zdefiniowanej dolnej wartości granicznej
OVER	● Wskaźnik LED oznaczający, że wskazywana masa jest większa od zdefiniowanej górnej wartości granicznej
	● Wskaźnik LED którego miganie oznacza rozładowanie akumulatora
NET	● Wskaźnik LED oznaczający wartość netto (masa brutto minus tara)
g, kg	● Wskaźnik LED oznaczający aktywną jednostkę masy

4 OBSŁUGA

4.1 Włączanie i wyłączanie urządzenia

Gdy waga jest wyłączona, nacisnąć klawisz **ON/OFF** w celu włączenia wagi. Przed włączeniem wagi należy się upewnić, że platforma ważąca jest pusta. Przed rozpoczęciem pracy pozostawić urządzenie na 15-30 minut celem rozgrzania. W celu wyłączenia wagi nacisnąć i przytrzymać klawisz **ON/OFF**.

4.2 Tarowanie ręczne

Umieścić pojemnik na platformie wagi, następnie nacisnąć **TARE**. Wyświetlacz będzie wskazywał wartość netto równą zero, co oznacza, że została zdefiniowana tara. Zdjąć pojemnik z platformy. Na wyświetlaczu będzie pokazywana ujemna liczba równa wartości tary. W celu wyzerowania wartości tary należy nacisnąć klawisz **TARE**, gdy platforma wagi jest pusta.

4.3 Operacja zerowania

Nacisnąć **ZERO** w celu wyzerowania stabilnego wskazania masy (masa musi się znajdować w przedziale ±2% zakresu ważenia). Stabilizacja punktu zerowego jest wskazywana diodą LED.

4.4 Ustawianie wartości granicznych w ważeniu kontrolnym

Ważenie kontrolne polega na porównaniu masy danego produktu ze zdefiniowaną dolną i górną wartością graniczną.
W celu aktywacji trybu ważenia kontrolnego należy się zapoznać z rozdziałem dotyczącym nastaw użytkownika (rozdział 5.2).

- Nacisnąć klawisz **CHECK** w celu rozpoczęcia procedury wprowadzania parametrów dolnej i górnej wartości granicznej;
- Najpierw zostanie wyświetlona wartość górnej granicy. Aktywna cyfra będzie migać (świeci także dioda "OVER");
- Wprowadzić żądaną górną wartość graniczną naciskając klawisze **TARE 0 9** w celu zwiększenia aktywnej cyfry lub klawisz **CHECK** w celu przejścia do następnej cyfry;
- Nacisnąć klawisz **ON/OFF** w celu zaakceptowania wyświetlanej wartości i przejścia do ustawiania dolnej wartości granicznej (świeci dioda "UNDER");
- Wprowadzić żądaną dolną wartość graniczną naciskając klawisze **TARE 0 9** w celu zwiększenia aktywnej cyfry lub klawisz **CHECK** w celu przejścia do następnej cyfry;
- Nacisnąć klawisz **ZERO** w celu zaakceptowania wyświetlanej wartości i przejścia do trybu ważenia kontrolnego.

UWAGI:

- Dioda "OVER' lub "UNDER będzie świecić, gdy masa produktu umieszczonego na platformie ważącej jest odpowiednio: mniejsza lub większa od zdefiniowanych wartości granicznych. Diody "OVER' lub "UNDER będą świecić jednocześnie, jeżeli masa produktu znajdzie się w zdefiniowanym przedziale;
- Wskazanie przy pomocy diod świecących jest uzupełniane sygnałem akustycznym (rozdział 5.2);
- Ustawione wartości dolnej i górnej granicy pozostają w pamięci urządzenia po jego wyłączeniu;
- Ustawione wartości dolnej i górnej granicy nie zostaną zachowane w pamięci urządzenia jeżeli zostanie zmieniona jednostka masy lub rozdzielczość.

5 USTAWIENIA WAGI

5.1 Wejście do menu SETUP użytkownika

Gdy waga jest wyłączona należy nacisnąć równocześnie klawisze **ON/OFF** i **ZERO**. Gdy waga się włączy, zwolnić klawisz **ON/OFF** trzymając wciśnięty klawisz **ZERO**, aż zostanie wyświetlony napis **"SETUP"**. Nawigacja w trybie SETUP użytkownika:

- Nacisnąć klawisz **ON/OFF-Yes** w celu zaakceptowania wyświetlanej nastawy;
- Nacisnąć klawisz **TARE-No** w celu przejścia po dostępnych nastawach;
- Nacisnąć klawisz **ZERO-Exit** w celu zakończenia trybu SETUP i przejścia do opcji zapamiętania ustawień;
- Nacisnąć klawisz **CHECK-Back** w celu przejścia do poprzedniego parametru.

5.2 Parametry menu SETUP użytkownika

Parametry	**Opis**	Nastawy
S1	Waga automatycznie wyłącza się po 15 minutach bezczynności	ON - funkcja aktywna **OFF** - funkcja wyłączona
S2	Waga przechodzi do trybu czuwania po 2 minutach bezczynności	**ON** - funkcja aktywna OFF - funkcja wyłączona
S3	Aktywacja trybu ważenia kontrolnego (CHECK) i zakresu ostrzegania	**0** - tryb ważenia kontrolnego *Waga wydaje sygnał akustyczny, gdy wskazywana masa jest:* 1- ... wewnątrz przedziału określonego przez górną i dolną wartość graniczną 2- ... poza przedziałem określonym przez górną i dolną wartość graniczną 3- ... wewnątrz przedziału określonego przez górną i dolną wartość graniczną (diody granicy dolnej i górnej nie świecą w zdefiniowanym przedziale) 4- ... poza przedziałem określonym przez górną i dolną wartość graniczną (diody granicy dolnej i górnej nie świecą w zdefiniowanym przedziale) 5- Alarm jest wyłączony (diody granicy dolnej i górnej nie świecą w zdefiniowanym przedziale) 6- Alarm jest wyłączony
S4	Poziom uśredniania	0, 1, **2,** 3 (największy poziom filtracji, dłuższy czas stabilizacji) 4, 5, 6, 7 (odpowiada nastawom 0, 1, 2, 3 lecz aktualizacja wyświetlacza jest wolniejsza)
S5	Jednostka masy	**kg,** g
S6	Poziom jaskrawości wskaźnika LED	**0**, 1, 2, 3 (najjaśniejsze)
S7	Rodzaj wyświetlania	**OFF** - ciągłe wyświetlanie masy ON - wyświetlanie najpierw wartości stabilnej
S8	Rozdzielczość	**OFF** - 3000 działek ON - 6000/7500 działek

Uwaga: Nastawy pogrubione są nastawami domyślnymi.

6. KALIBRACJA I PLOMBOWANIE

6.1 Kalibracja

W celu uzyskiwania dokładnych wyników ważenia, waga powinna być kalibrowana w regularnych odstępach czasu. Przyczynami, dla których waga może potrzebować kalibracji, są zmiany temperatury, zmiany grawitacji ziemskiej, przeniesienie wagi w miejsce o innej wysokości nad poziomem morza i naturalne zużycie.

Uwaga: Poniższa procedura wymaga użycia narzędzi ręcznych i odważników kalibracyjnych. Jeżeli użytkownik nie jest zdolny do samodzielnego przeprowadzenia kalibracji, prosimy się skontaktować z przedstawicielem firmy Ohaus.

1. Zdjąć pokrywę akumulatora w celu uzyskania dostępu do dwóch pinów kalibracyjnych umieszczonych w szczelinie na spodzie wagi. Następnie zewrzeć piny kalibracyjne (można użyć małego wkrętaka).

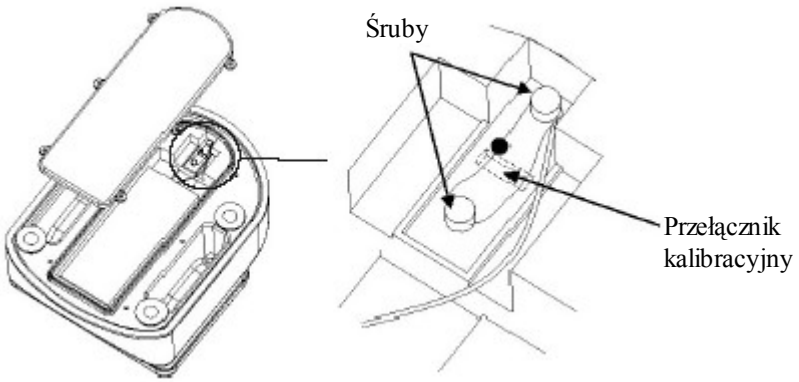

UWAGA: Podczas pracy w dolnej części wagi unikać kładzenia wagi do góry nogami na platformie ważącej lub podstawie platformy. Położyć wagę na boku.

2. **"SEtUP"** - następnie zostanie wyświetlony pierwszy parametr **"CtY"**.

3. Naciskać klawisz ON/OFF-Yes w celu przemieszczania się kolejno po parametrach:
"dEF NO", "S1", "S2", "S3", "S4", "S5", "S6", "dSP", "S8", "S9", "S10", "S11", "S12", "bAt", "GEO".

UWAGA: Nie zmieniać nastaw tych parametrów. Są to parametry serwisowe przeznaczone tylko dla serwisu.

4. Po przejściu parametru "GEO" zostanie wyświetlony parametr **"CAL NO".** Nacisnąć klawisz **TARE-No** w celu zmiany nastawy na **"CAL Yes".**

5. Wyświetlany będzie napis **"CAL Yes".** Nacisnąć klawisz **ON/OFF-Yes** w celu uruchomienia procedury kalibracji.

6. Wyświetlany będzie napis **"kg"**. Jest to jednostka masy odważnika kalibracyjnego. Nacisnąć klawisz **ON/OFF-Yes** w celu zaakceptowania i przejścia do następnego parametru.

7. Wyświetlany będzie napis **"XXXX"**. Jest to maksymalny zakres ważenia wagi, gdzie: "1500" = 1,5 kg, "3000" = 3 kg, "6000" = 6 kg, "15000" = 15 kg. Należy się upewnić, że wyświetlana wartość pasuje do zakresu ważenia danego modelu wagi. Następnie nacisnąć klawisz **ON/OFF-Yes** w celu zaakceptowania i przejścia do następnego parametru.

8. Wyświetlany będzie napis **"- - - - - -"**. Należy się upewnić, ze w tej chwili platforma wagi jest pusta i stabilna. Następnie należy nacisnąć klawisz **ON/OFF-Yes.** Na wyświetlaczu odbędzie się odliczanie od 5 do 1 i w tym czasie waga będzie rejestrować punkt zerowy.

9. Wyświetlany będzie napis **"XXXX"**. Jest to punkt kalibracji odpowiadający wartości 2/3 maksymalnego zakresu ważenia. Należy teraz umieścić w centralnym punkcie platformy wagi odważnik kalibracyjny. Gdy wskazanie ustabilizuje się, nacisnąć klawisz **ON/OFF-Yes.** Na wyświetlaczu odbędzie się odliczanie od 5 do 1 i w tym czasie waga będzie rejestrować odważnik kalibracyjny.

10. Ponownie wyświetlany będzie napis **"XXXX"**. Jest to punkt kalibracji odpowiadający maksymalnej wartości zakresu ważenia. Należy umieścić odważnik kalibracyjny o wskazywanej masie w centralnym punkcie platformy wagi. Gdy wskazanie ustabilizuje się, nacisnąć klawisz **ON/OFF-Yes.** Na wyświetlaczu odbędzie się odliczanie od 5 do 1 i w tym czasie waga będzie rejestrować odważnik kalibracyjny.

11. Gdy kalibracja zostanie zakończona na wyświetlaczu pojawi się napis **"SAVE"**. Zdjąć z platformy wagi odważnik kalibracyjny i nacisnąć klawisz **ON/OFF-Yes.** Waga przeprowadzi autotest i powróci do normalnego trybu ważenia.

Uwaga: w dowolnej chwili podczas procesu kalibracji można nacisnąć klawisz CHECK-Back w celu powrotu do poprzedniego parametru. Długie naciśnięcie klawisza ON/OFF spowoduje wyłączenie wagi i porzucenie procesu kalibracji bez zapamiętania wprowadzonych zmian.

6.2 Plombowanie w celu uzyskania zatwierdzenia typu

Jeżeli wymagają tego przepisy obowiązujące w danym kraju określone przez odpowiednie organy, waga może zostać zaplombowana jednym z podanych niżej sposobów.

Plombowanie przy pomocy drutu i plomby ołowianej
Przykręcić płytkę plombującą przy pomocy śrub z otworkami. Następnie przez te otworki przewlec drut i zacisnąć plombę ołowianą.

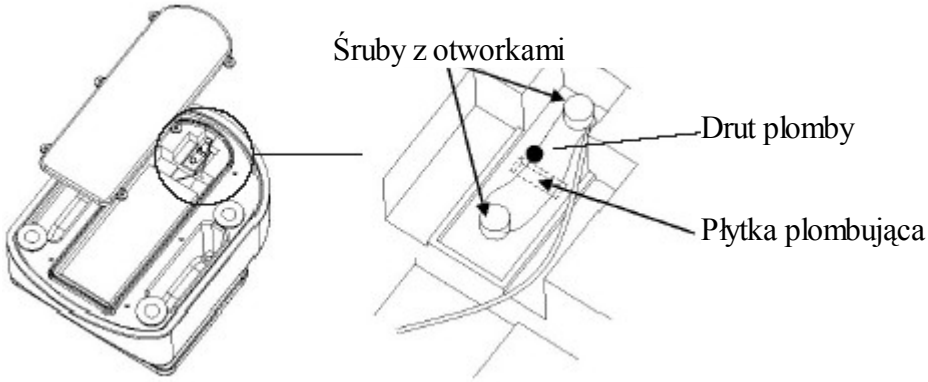

Plombowanie naklejką.
Płytkę plombującą należy przykręcić śrubami z łbem wpuszczanym, a następnie nad jedną ze śrub przykleić naklejkę.

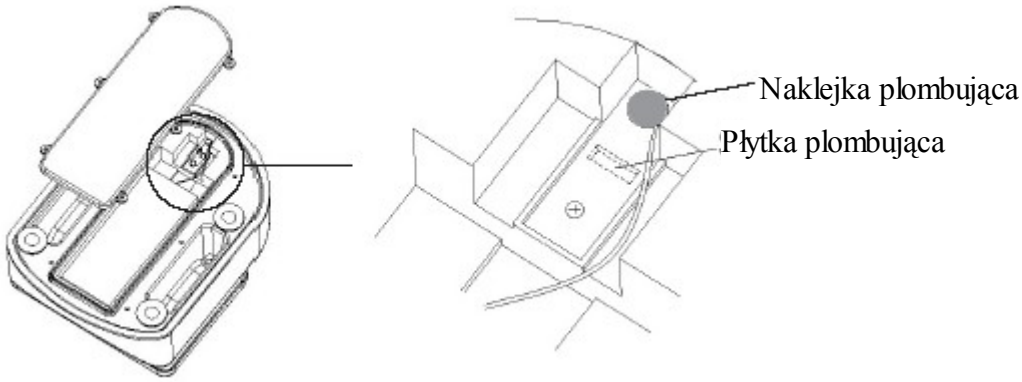

7. CZYSZCZENIE I KONSERWACJA

⚠ Podczas czyszczenia i konserwacji wagi należy przestrzegać wszystkich zaleceń dotyczących bezpieczeństwa

- Przed dokonaniem czyszczenia odłączyć wagę od zasilania elektrycznego.
- **Nie otwierać wagi.** We wnętrzu urządzenia nie ma żadnych elementów, które mogłyby być naprawiane przez użytkownika. Naprawy powinny być wykonywane tylko przez autoryzowany personel.
- **Nie odwracać wagi do góry nogami.** Podczas prac przy dolnym panelu wagi położyć ją na boku.
- **Nie przenosić wagi chwytając za platformę lub podstawę platformy.** Urządzenie należy chwytać za boki obudowy.
- **Nie wolno** dopuścić, aby ciecz dostała się do wnętrza wagi.
- Przy czyszczeniu wagi **nie stosować dużych ciśnień.**
- Wagę należy regularnie sprawdzać. Obudowa, platforma ważąca i podstawa platformy powinny być zawsze czyste i wolne od obcych materiałów.
- Zewnętrzne części wagi należy czyścić miękką ściereczką zwilżoną wodą z dodatkiem łagodnego detergentu (**nie używać** kwasów, zasad, silnych rozpuszczalników lub środków czyszczących mogących rysować powierzchnię).
- Podczas czyszczenia należy wkręcić do oporu nóżki wagi, aby zapobiec wnikaniu wody do wnętrza urządzenia. Przy ponownym uruchomieniu wagi należy pamiętać o tym, aby poluzować dwie tylne nóżki (i odpowiednio wypoziomować wagę), aby umożliwić właściwą cyrkulację powietrza i zminimalizować kondensację wody wewnątrz urządzenia.
- Włożyć gumową zaślepkę w otwór na spodzie wagi, do którego podłączany jest zasilacz w celu uniemożliwienia wnikania wody do wnętrza wagi.
- Platforma ważąca wraz z jej normalnym osprzętem może być myta w zmywarce do naczyń. Żadne inne elementy wagi nie mogą być myte w zmywarce.

8. ROZWIĄZYWANIE PROBLEMÓW

Poniższa tabela przedstawia najczęściej występujące problemy, ich możliwe przyczyny i sposoby usunięcia. Jeżeli problemu nie można usunąć, prosimy o kontakt z przedstawicielem firmy Ohaus.

Objaw	Możliwe przyczyny	Naprawa
Waga się nie włącza.	Nie podłączony zasilacz do wagi lub do gniazda sieciowego. Brak napięcia w gniazdku. Rozładowany akumulator.	Podłączyć wagę do zasilania. Podłączyć wagę do zasilania i naładować akumulator. Podłączyć wagę do innego gniazdka. Wymienić akumulator.
Akumulator nie ładuje się do końca.	Akumulator jest uszkodzony lub zużyty.	Wymienić akumulator w serwisie firmy Ohaus.
Odczyty masy nie stabilizują się.	Niestabilne warunki otoczenia, zakłócenia w obszarze pod platformą wagi.	Zapewnić stabilne warunki otoczenia. Sprawdzić, czy platforma wagi porusza się bez przeszkód.
Wskazania wagi są niedokładne.	Niewłaściwa kalibracja.	Wykalibrować wagę używając odpowiednich odważników kalibracyjnych.
Na wyświetlaczu pokazywany jest komunikat "nnnnnn"	Przeciążenie: Obciążenie na platformie przekracza nośność wagi +9d	Zmniejszyć ciężar umieszczony na platformie wagi.
Na wyświetlaczu pokazywany jest komunikat "uuuuuu"	Niedociążenie: Brak obciążenia na platformie, obciążenie poza zakresem zero -9d	Zamontować platformę wagi. Ponownie wyzerować wagę.
Na wyświetlaczu pokazywany jest komunikat "- - - - - -"	Niestabilne warunki. Nie można ustabilizować zera.	Ustawić wagę w stabilnym otoczeniu. Poluzować nóżki poziomujące w celu wyrównania wewnętrznego ciśnienia, które nagromadziło się wewnątrz wagi.
Na wyświetlaczu pokazywany jest komunikat "E 11"	Błąd pamięci RAM.	Wyłączyć wagę i włączyć ponownie.
Na wyświetlaczu pokazywany jest komunikat "E 16"	Błąd pamięci ROM.	Ponownie wykalibrować wagę.
Na wyświetlaczu pokazywany jest komunikat "E 18"	Błąd pamięci EEPROM.	Oddać wagę do naprawy.
Na wyświetlaczu pokazywany jest komunikat "E 48"	Błąd ustawienia wartości granicznych w ważeniu kontrolnym.	Przejrzeć ustawienia i ponownie ustawić wartości graniczne.
Na wyświetlaczu pokazywany jest komunikat "Error"	Błąd oprogramowania.	Wyłączyć wagę i włączyć ponownie. Wymienić akumulator.

9. Dane techniczne

9.1 Rysunki

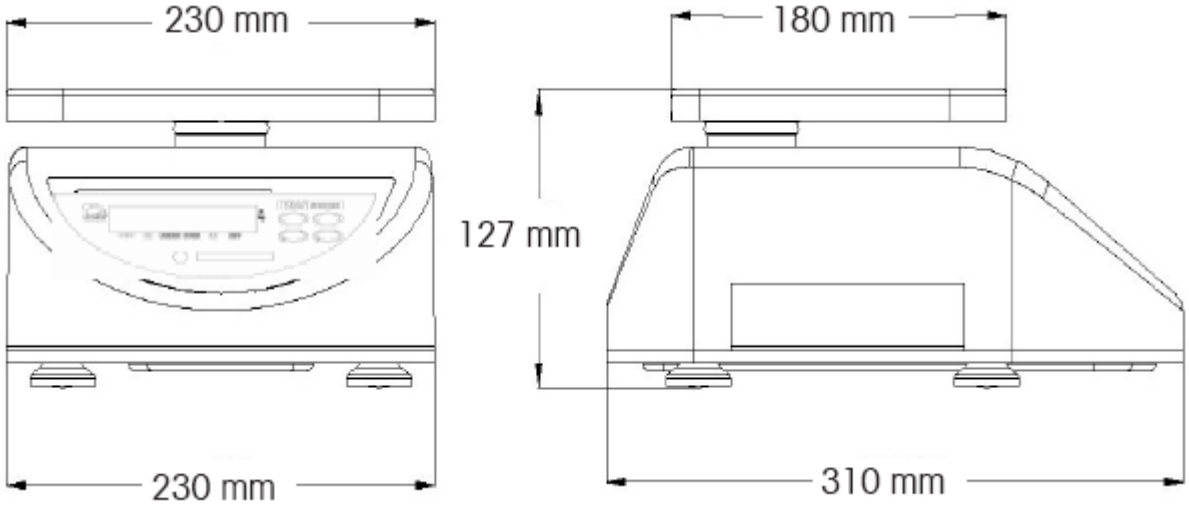

9.2 Dane techniczne

Model	BW1.5	BW3	BW6	BW15
Obciążenie maks. x odczyt	1,5 kg x 0,2 g	3 kg x 0,5 g	6 kg x 1 g	15 kg x 2 g
Maksymalna rozdzielczość wskazań	1:7.500	1:6.000	1:6.000	1:7.500
Rozdzielczość z legalizacją	1:3.000			
Obciążenie maksymalne elementu pomiarowego	3,5 kg	6,5 kg	15 kg	30 kg
Konstrukcja	Obudowa z tworzywa sztucznego ABS, platforma ważąca ze stali nierdzewnej			
Stopień ochrony	IP 65			
Wymiary platformy	230 x 180 mm			
Elementy poziomujące	Cztery nóżki regulowane z poziomicą zamontowaną na panelu przednim			
Wyświetlacz	Wyświetlacz siedmiosegmentowy LED; 6 cyfr, znaki o wysokości 14 mm			
Jednostki masy	kg, g			
Klawiatura	4 dotykowe klawisze mechaniczne, ON/OFF, CHECK, TARE, ZERO			
Odważnik kalibracyjny	2/3 zakresu ważenia i pełny zakres ważenia			
Zakres przekroczenia maks. zakresu ważenia	Pełny zakres ważenia + 9d			
Zakres tarowania	Pełny zakres ważenia przez odejmowanie			
Zakres zerowania	Przy włączeniu zasilania: ±10% / Z klawiatury: ±2% maks. zakresu ważenia			
Czas stabilizacji	w ciągu 2 sekund			
Zasilanie	Zasilacz sieciowy: 9 VDC 500mA / akumulator ołowiowo-kwasowy 6V 5 Ah			
Żywotność akumulatora	50 godzin ciągłej pracy z czasem ładowania 15 godzin			
Bezpieczne przeciążenie	150% maksymalnego zakresu ważenia			
Zakres temperatury i wilgotności roboczej	-10ºC do +40ºC, 10% do 85% wilg. wzgl, bez kondensacji			
Zakres temperatury i wilgotności przechowywania	-25ºC do +50ºC, 10% do 85% wilg. wzgl., bez kondensacji			
Wymiary wagi (SxGxW)	230 x 310 x 127 mm			
Wymiary opakowania (SxGxW)	295 x 381 x 190 mm			
Masa wagi	4,4 kg			
Masa wagi z opakowaniem	5,7 kg			

OGRANICZONA GWARANCJA

Produkty firmy Ohaus podlegają gwarancji dotyczącej defektów w materiałach i wad produkcyjnych od daty dostawy przez cały okres trwania gwarancji. Podczas okresu gwarancji, firma Ohaus będzie bezpłatnie naprawiać lub według własnego uznania, wymieniać podzespoły, które okażą się wadliwe pod warunkiem przesłania towaru na własny koszt do firmy Ohaus.

Gwarancja nie obejmuje sytuacji, gdy produkt został zniszczony z powodu wypadku lub niewłaściwego użytkowania, był wystawiony na działanie materiałów radioaktywnych lub żrących, lub gdy materiały obce dostały się do wnętrza urządzenia, albo gdy urządzenie było naprawiane lub modyfikowane przez osoby nieautoryzowane prze firmę Ohaus. Jeżeli karta rejestracyjna została poprawnie wypełniona i zwrócona do firmy Ohaus, okres gwarancji rozpoczyna swój bieg od czasu dostawy do autoryzowanego dealera. Firma Ohaus nie ponosi odpowiedzialności za jakiekolwiek szkody następcze.

Ponieważ ustawodawstwo dotyczące gwarancji wyrobów jest różne w różnych stanach i krajach, prosimy o kontakt z firmą Ohaus lub lokalnym dostawcą w celu uzyskania szczegółowych informacji.

Ohaus Corporation
19A Chapin Road
P.O. Box 2033
Pine Brook, NJ 07058-2033, USA
Tel: (973) 377-9000,
Fax: (973) 944-7177

Biura na całym świecie
www.ohaus.com

P/N 80251077 A © Korporacja Ohaus 2006, wszelkie prawa zastrzeżone

80251077

Drukowano w Polsce